ОХЛАЖДАЮЩЕЕ ОБОРУДОВАНИЕ

FRZCOOL

С 1984 года

Версия 2023 г.

Охлаждающие продукты для машиностроительных заводов

COOLING PRODUCTS

FRZCOOL

Dezhou Tianhai Precision Machinery Co., LTD

Профессиональные технологии Строгий контроль качества

Идельный сервис Отношение

Профиль компании

Dezhou Tianhai Precision Machinery Co., Ltd. находится в зоне экономического развития Цинюна, провинция Шаньдун.
Компания является комплексным предприятием, интегрирующим разработку, производство и продажи вспомогательного оборудования для станков.
Компания была основана в 2009 году. У нас более десяти лет производственного опыта.
Годовой объем производства - десятки тысяч устройств для отвода стружки, вспомогательного оборудования для станков.
Мы рады предоставлять клиентам: лучшее обслуживание, продукты наивысшего качества, наилучшие предложения.
Мы с нетерпением ждем вашего приезда!

Корпоративная культура

Идеальная философия бизнеса
Объединенная система ценностей
Копирование концепцию наследования
Корпоративная социальная ответственность
Создание гармоничной команды на предприятии
Создание позитивной атмосферы обучения

Благодаря тридцатилетнему опыту в области вспомогательного оборудования для станков с ЧПУ, мы предоставляем наиболее эффективные решения и высокое соотношение цены и качества для вас!

КАТАЛОГ ПРОДУКТОВ

Маслоохладитель Стр.2—15

- YK□□
- YK□□P
- YK□□PT
- YK□□PH
- YK□□P2T

Охладитель Стр.6—19

- SK□□PT

Охладитель машины для резки Стр.20—25

- YB□□ (погружного типа)
- EK□□P (с самоциркуляцией)

Маслоохладитель

Серии маслоохладителей для станков с ЧПУ

- YK — 35 — P — T — H — R — 01 — 3226

- 3226 — Питание (3Ø 380В 50Гц)
- 01 — Контрукция №
- R — Дифференциальный регулятор температуры (пусто: постоянный контроль температуры)
- H — Нагреватель
- T — Масляный бак
- P — P2 Двойной циркуляционный насос; P Циркуляционный насос
- 35 — Охлаждающая способность (см. таблицу)
- YK — Маслоохладитель

Принципиальная схема использования продукта

1、YK□□ Серии

Серия изделий не имеет насоса, используется в трубопроводах подачи или возврата масла гидравлической и смазочной системы; максимальное давление составляет менее 2 МПа.

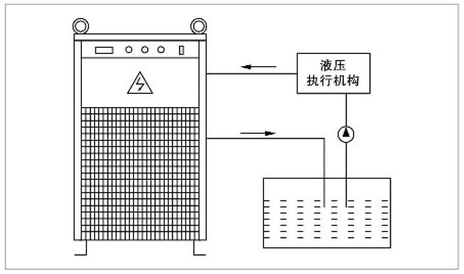

2、YK□□ P Серии

Серия изделий имеет насос, используемый в гидравлической системе.

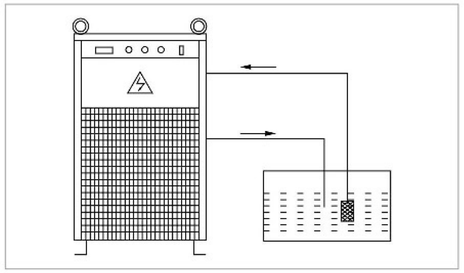

3、YK□□ PH Серии

Серия изделий имеет насос, используемый в гидравлических и смазочных системах охлаждения масла, он может поддерживать постоянную температуру масла.

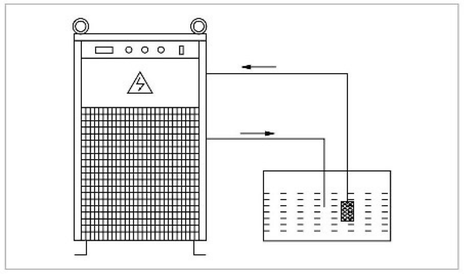

4、YK□□ PT Серии

Серия изделий имеет насос и масляный бак, что позволяет обеспечить постоянную подачу масла для замкнутого контура (например, шпиндель с ЧПУ, электрический шпиндель).

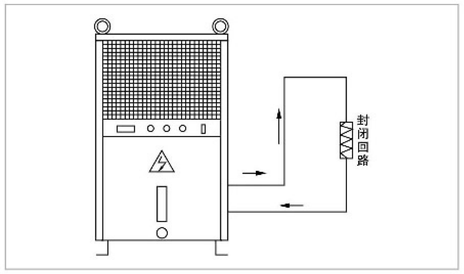

5、YK□□ P2T Серии

Серия продуктов имеет два насоса и один бак, используется для незамкнутого контура дополнительного бака ЧПУ и редуктора, один насос подает масло, другой насос всасывает масло (редуктор ZF или BF).

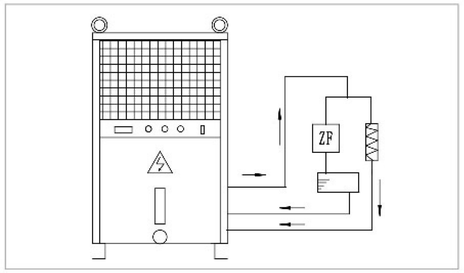

Маслоохладитель

——YK□□ Серии

ПРИМЕНЕНИЕ

- Вертикальный и горизонтальный обрабатывающий центр с ЧПУ/ Шлифовально-протяжной и силовой станок с ЧПУ
- Станок для резки по дереву с ЧПУ
- Шпиндель с ЧПУ
- Редуктор
- Станок с гидроприводом

ОСОБЕННОСТИ

- Поддерживание постоянной температуры масла, чтобы предотвратить потерю точности
- Предотвращение ухудшения качества масла, поддержание вязкости масла, что обеспечивает плавное и стабильное давление масла
- Встроенная система обнаружения неисправностей, которая подключается к панели управления, для предупреждения пользователя и предотвращения дальнейшего повреждения машины

Спецификация серии

МОДЕЛЬ	YK20	YK30	YK50	YK70	YK90	YK120	YK150	YK180	YK250	YK360	YK500	YK600	YK750
Охлаждающая способность (Вт)	2000	3000	5000	7000	9000	12000	15000	18000	25000	36000	50000	60000	75000
Источник питания	1Ф 220В пер.тока 50 Гц		3Ф 380В пер. тока 50 Гц										
Общее потребление (Вт)	1000	1450	2300	2900	2950	5000	5200	6600	10500	13500	20500	22500	25000
Расход насоса л/мин	10	16	25	32	32	65	65	65	100	150	240	240	320
Диапазон температуры масла	10 ~ 50℃												
Температура окр. среды	5 ~ 45℃												
Диапазон вязкости масла	4-300 сСт												
Диаметр трубы	G1/2″	G3/4″	G3/4″	G1″	G1″	G1″	G1″	G1-1/4″	G2″	G2″	G2″	G2″	G2″
Ширина	565	500	680	750	700	700	700	750	900	900	1200	1200	1200
Длина	510	530	650	650	750	750	750	750	1000	1500	1755	1755	2000
Высота	390	780	525	600	1075	1075	1075	1415	1630	1792	1990	1990	2195

1. Вышеуказанная охлаждающая способность измерена при температуре масла 35°C и температуре окружающей среды 35°C. Охлаждающая способность снижается с увеличением температуры окружающей среды и понижением температуры масла.

2. При возникновении вопросов относительно других форматов питания следует обратиться в нашу компанию.

3. Конструкция и технические характеристики могут быть изменены без предварительного уведомления.

Маслоохладитель

——YK□□ P Серии

ПРИМЕНЕНИЕ

- Вертикальный и горизонтальный обрабатывающий центр с ЧПУ/ Шлифовально-протяжной и силовой станок с ЧПУ
- Станок для резки по дереву с ЧПУ
- Гидравлическая система
- Шпиндель с ЧПУ
- Редуктор
- Станок с гидроприводом

ОСОБЕННОСТИ

- Поддерживание постоянной температуры масла, чтобы предотвратить потерю точности
- Предотвращение ухудшения качества масла, поддержание вязкости масла, что обеспечивает плавное и стабильное давление масла
- Встроенная система обнаружения неисправностей, которая подключается к панели управления, для предупреждения пользователя и предотвращения дальнейшего повреждения машины

Спецификация серии

МОДЕЛЬ	YK15P	YK20P	YK25P	YK35P	YK50P	YK70P	YK90P	YK120P	YK150P	YK180P	YK250P	YK300P	YK360P	YK400P	YK500P	YK600P	YK750P
Охлаждающая способность (Вт)	1500	2000	2500	3500	5000	7000	9000	12000	15000	18000	25000	30000	36000	40000	50000	60000	75000
Источник питания	3Н 380В пер. тока 50Гц		3Ф 380В пер. тока 50Гц														
Общее потребление (Вт)	900	1450	1500	2200	2800	3600	3800	6500	6850	8000	12500	13000	16600	17200	26000	28500	33000
Расход насоса л/мин	6.7	10	10	18	24	32	32	65	65	65	100	125	150	150	240	240	320
Диапазон температуры масла	10 ~ 50℃																
Температура окр. среды	5 ~ 45℃																
Диапазон вязкости масла	4-300 сСт																
Диаметр трубы	G1/2″	G1/2″	G1/2″	G3/4″	G3/4″	G1″	G1″	G1″	G1″	G1-1/4″	G2″	G2″	G2″	G2″	G2″	G2″	G2-1/2″
Ширина	360	500			540	620	700			750	900		900		1200		1200
Длина	445	530			550	630	750			750	1000		1500		1755		2000
Высота	490	740			790	885	1075			1415	1630		1792		1990		2195

1. Вышеуказанная охлаждающая способность измерена при температуре масла 35°C и температуре окружающей среды 35°C. Охлаждающая способность снижается с увеличением температуры окружающей среды и понижением температуры масла.

2. При возникновении вопросов относительно других форматов питания следует обратиться в нашу компанию.

3. Конструкция и технические характеристики могут быть изменены без предварительного уведомления.

Маслоохладитель

——YK□□ PT Серии

ПРИМЕНЕНИЕ

- Вертикальный и горизонтальный обрабатывающий центр с ЧПУ/ Шлифовально-протяжной и силовой станок с ЧПУ
- Станок для резки по дереву с ЧПУ
- Шпиндель с ЧПУ
- Втулка подшипника

ОСОБЕННОСТИ

- Поддерживание постоянной температуры масла, чтобы предотвратить потерю точности
- Предотвращение ухудшения качества масла, поддержание вязкости масла, что обеспечивает плавное и стабильное давление масла
- Встроенная система обнаружения неисправностей, которая подключается к панели управления, для предупреждения пользователя и предотвращения дальнейшего повреждения машины

Спецификация серии

МОДЕЛЬ	YK15PT	YK25PT	YK35PT	YK50PT	YK70PT
Охлаждающая способность (Вт)	1500	2500	3500	5000	7000
Источник питания	3Н 380В пер. тока 50Гц	3Ф 380В пер. тока 50Гц			
Общее потребление (Вт)	900	1800	2500	2800	3600
Расход насоса л/мин	6.7	16	16	25	32
Масляный бак	18	50	50	59	75
Диапазон температуры масла	10 ~ 50℃				
Температура окр. среды	5 ~ 45℃				
Диапазон вязкости масла	4-300 сСт				
Диаметр трубы	G1/2″	G1/2″	G3/4″	G3/4″	G1″
Ширина	360	510	510	550	630
Длина	448	530	530	550	630
Высота	600	980	980	1030	1125

1. Вышеуказанная охлаждающая способность измерена при температуре масла 35°C и температуре окружающей среды 35°C. Охлаждающая способность снижается с увеличением температуры окружающей среды и понижением температуры масла.

2. При возникновении вопросов относительно других форматов питания следует обратиться в нашу компанию.

3. Конструкция и технические характеристики могут быть изменены без предварительного уведомления.

Маслоохладитель

——YK□□ PH Серии

ПРИМЕНЕНИЕ

- Вертикальный и горизонтальный обрабатывающий центр с ЧПУ/ Шлифовально-протяжной и силовой станок с ЧПУ
- Станок для резки по дереву с ЧПУ
- Гидравлическая система
- Шпиндель с ЧПУ
- Редуктор
- Система смазки

ОСОБЕННОСТИ

- Поддерживание постоянной температуры масла, чтобы предотвратить потерю точности
- Предотвращение ухудшения качества масла, поддержание вязкости масла, что обеспечивает плавное и стабильное давление масла
- Встроенная система обнаружения неисправностей, которая подключается к панели управления, для предупреждения пользователя и предотвращения дальнейшего повреждения машины

Спецификация серии

МОДЕЛЬ	YK20PH	YK25PH	YK35PH	YK50PH	YK70PH	YK90PH	YK120PH	YK150PH	YK180PH	YK250PH
Охлаждающая способность (Вт)	2000	2500	3500	5000	7000	9000	12000	15000	18000	25000
Нагревающая способность (Вт)	1800	2000	3000	4800	6800	4500	4500	4500	4500	4500
Источник питания	3Н 380В пер.тока 50Гц	3Ф 380В пер. тока 50Гц								
Общее потребление (Вт)	1450	1500	2200	2800	3600	5250	6500	6850	8000	12500
Расход насоса л/мин	10	10	18	24	32	32	65	65	65	100
Диапазон температуры масла	10 ~ 50℃									
Температура окр. среды	5 ~ 45℃									
Диапазон вязкости масла	4-300 сСт									
Диаметр трубы	G1/2″	G1/2″	G3/4″	G3/4″	G1″	G1″	G1″	G1″	G1-1/4″	G2″
Ширина	500			540	620	700			750	900
Длина	530			550	630	750			750	1000
Высота	740			790	885	1075			1415	1630

1. Вышеуказанная охлаждающая способность измерена при температуре масла 35°C и температуре окружающей среды 35°C. Охлаждающая способность снижается с увеличением температуры окружающей среды и понижением температуры масла.

2. При возникновении вопросов относительно других форматов питания следует обратиться в нашу компанию.

3. Конструкция и технические характеристики могут быть изменены без предварительного уведомления.

Маслоохладитель

——YK□□ P2T Серии

ПРИМЕНЕНИЕ

- Вертикальный и горизонтальный обрабатывающий центр с ЧПУ/ Шлифовально-протяжной и силовой станок с ЧПУ
- Станок для резки по дереву с ЧПУ
- Система смазки
- Редуктор

ОСОБЕННОСТИ

- Поддерживание постоянной температуры масла, чтобы предотвратить потерю точности
- Предотвращение ухудшения качества масла, поддержание вязкости масла, что обеспечивает плавное и стабильное давление масла
- Встроенная система обнаружения неисправностей, которая подключается к панели управления, для предупреждения пользователя и предотвращения дальнейшего повреждения машины

Спецификация серии

МОДЕЛЬ		YK25P2T	YK35P2T	YK50P2T
Источник питания		3Ф 380В пер. тока 50Гц		
Охлаждающая способность (Вт)		2500	3500	5000
Общее потребление (Вт)		1800	3000	3750
Расход насоса л/мин		12	16	25
Масляный бак		30	35	40
Диаметр трубы		G1/2″	G1/2″	G3/4″
	Ширина	480	520	550
	Длина	550	570	630
	Высота	1040	1140	1310

1. Вышеуказанная охлаждающая способность измерена при температуре масла 35°C и температуре окружающей среды 35°C. Охлаждающая способность снижается с увеличением температуры окружающей среды и понижением температуры масла.
2. При возникновении вопросов относительно других форматов питания следует обратиться в нашу компанию.
3. Конструкция и технические характеристики могут быть изменены без предварительного уведомления.

外型尺寸图

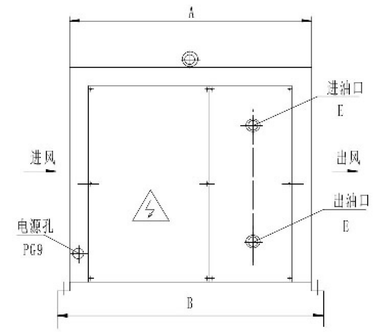

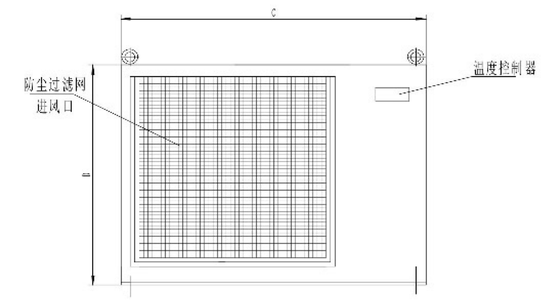

МОДЕЛЬ	Размер				
	A	B	C	D	E
YK20	455	510	565	390	G1/2"
YK30	500	500	530	780	G3/4"
YK50	600	650	680	525	G3/4"
YK70	600	650	750	600	G1"

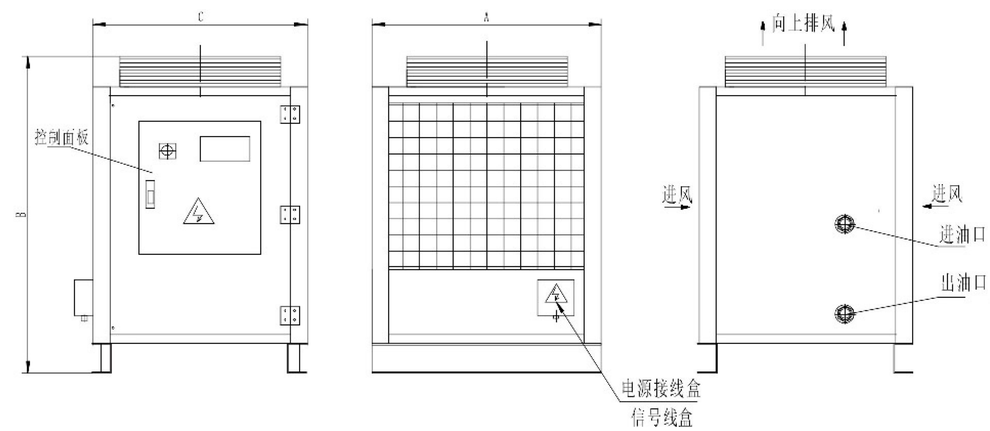

МОДЕЛЬ	Размер			
	A	B	C	D
YK90	750	1075	700	G1"
YK120	750	1075	700	G1"
YK150	750	1075	700	G1"
YK180	750	1415	750	G1-1/4"
YK250	1000	1630	900	G2"

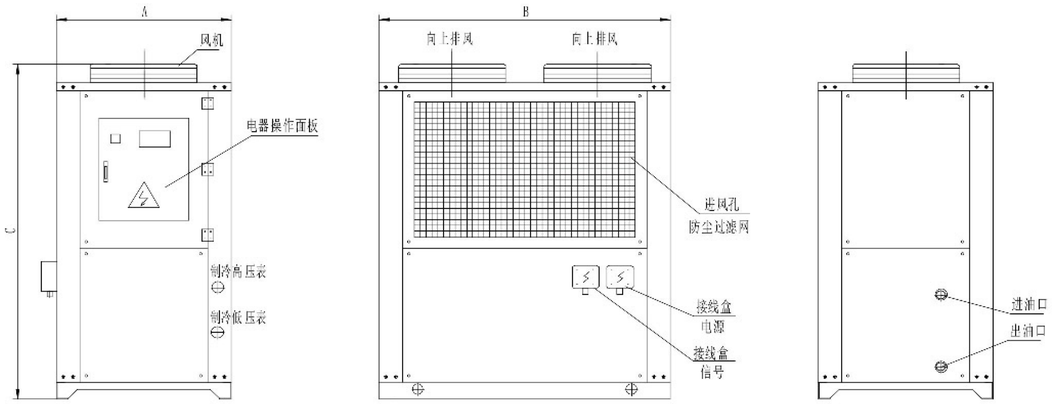

МОДЕЛЬ	Размер			
	A	B	C	D
YK360	900	1500	1792	G2"
YK500	1200	1755	1990	G2"
YK600	1200	1755	1990	G2"
YK750	1200	2000	2195	G2"

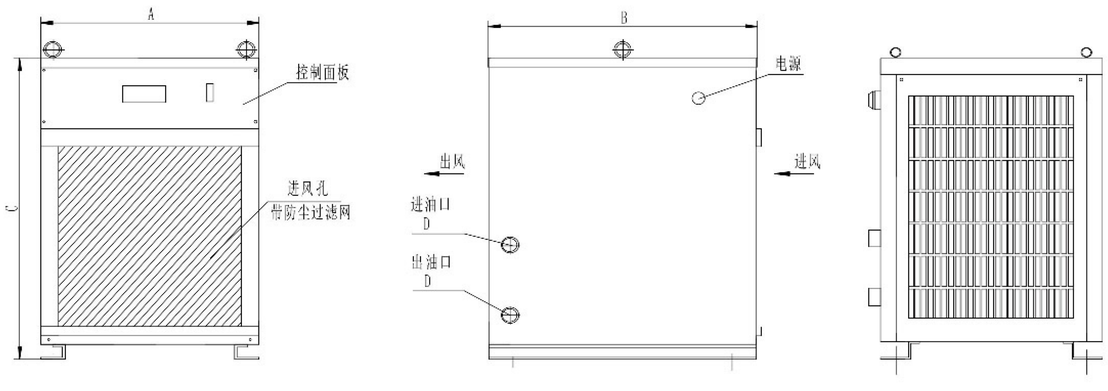

МОДЕЛЬ	Размер			
	A	B	C	D
TK15P	360	445	490	G1/2"

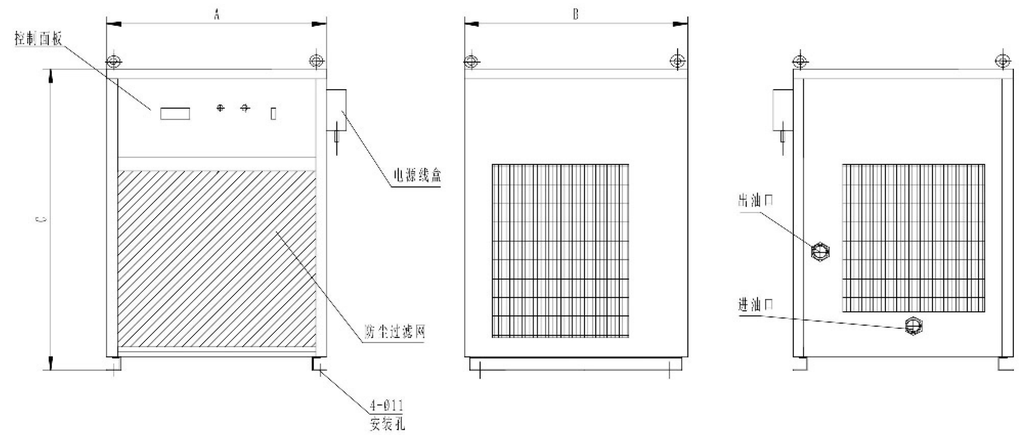

МОДЕЛЬ	Размер			
	A	B	C	D
YK20P	500	530	740	G1/2"

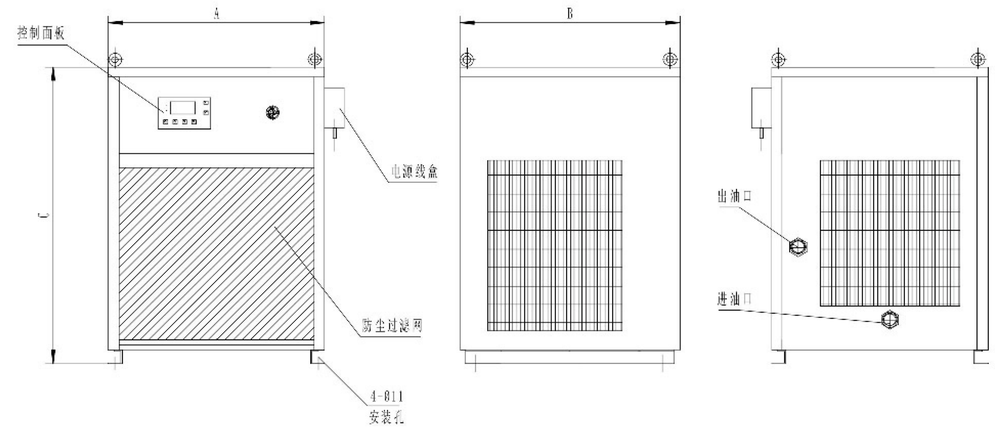

МОДЕЛЬ	Размер			
	A	B	C	D
YK25P	500	530	740	G1/2"
YK35P	500	530	740	G3/4"
YK50P	540	550	790	G3/4"
YK70P	620	630	885	G1"

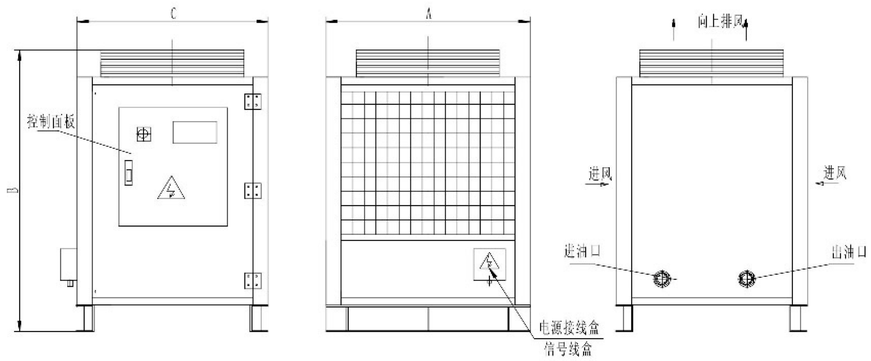

МОДЕЛЬ	Размер			
	A	B	C	D
YK90P	750	1075	700	G1"
YK120P	750	1075	700	G1"
YK150P	750	1075	700	G1"
YK180P	750	1415	750	G1-1/4"
YK250P	1000	1630	900	G2"
YK300P	1000	1630	900	G2"

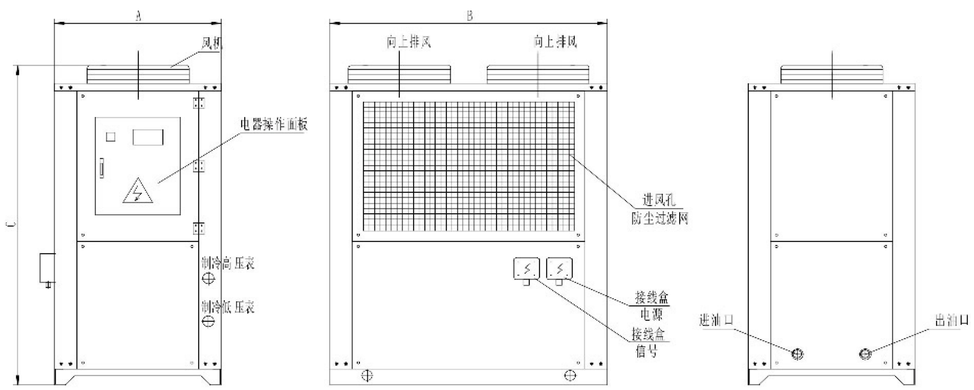

МОДЕЛЬ	Размер			
	A	B	C	D
YK360P	900	1500	1792	G2"
YK400P	900	1500	1792	G2"
YK500P	1200	1755	1990	G2"
YK600P	1200	1755	1990	G2"
YK750P	1200	2000	2195	G2-1/2"

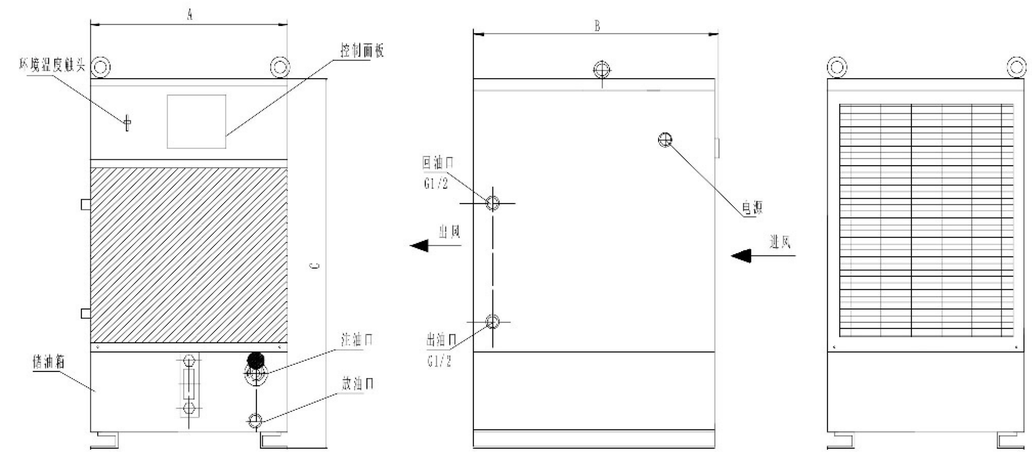

МОДЕЛЬ	Размер			
	A	B	C	D
YK15PT	360	448	670	G1/2"

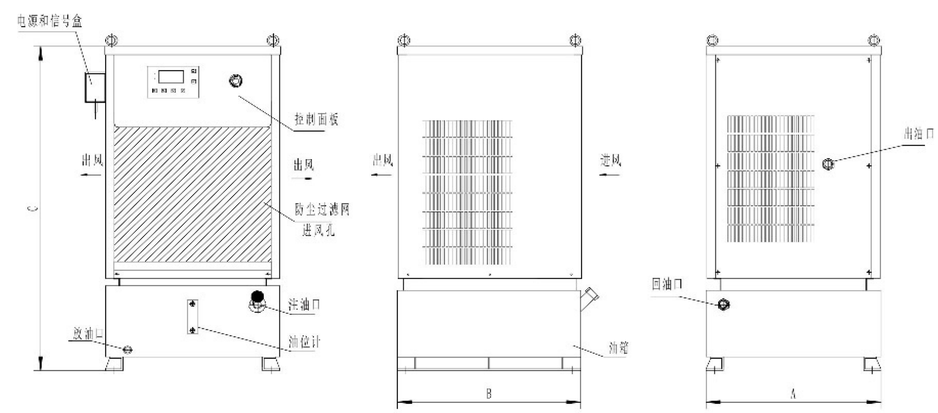

МОДЕЛЬ	Размер			
	A	B	C	D
YK25PT	510	530	980	G1/2"
YK35PT	510	530	980	G3/4"
YK50PT	550	550	1030	G3/4"
YK70PT	630	630	1125	G1"

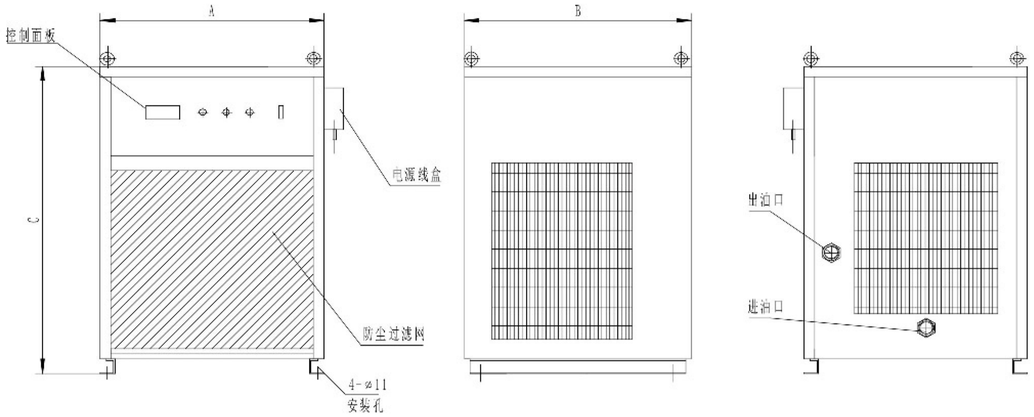

МОДЕЛЬ	Размер			
	A	B	C	D
YK20PH	500	530	740	G1/2'

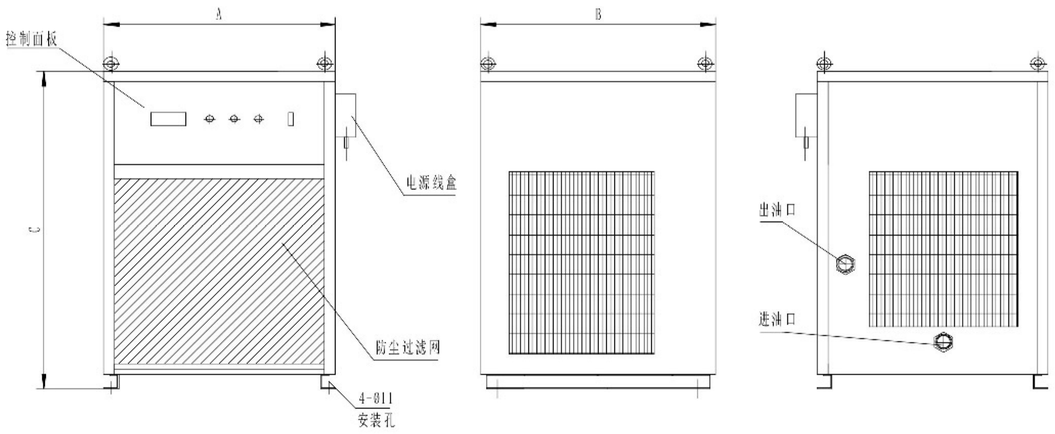

МОДЕЛЬ	Размер			
	A	B	C	D
YK25PH	500	530	740	G1/2'
YK35PH	500	530	740	G3/4'
YK50PH	540	550	790	G3/4'
YK70PH	620	630	885	G1'

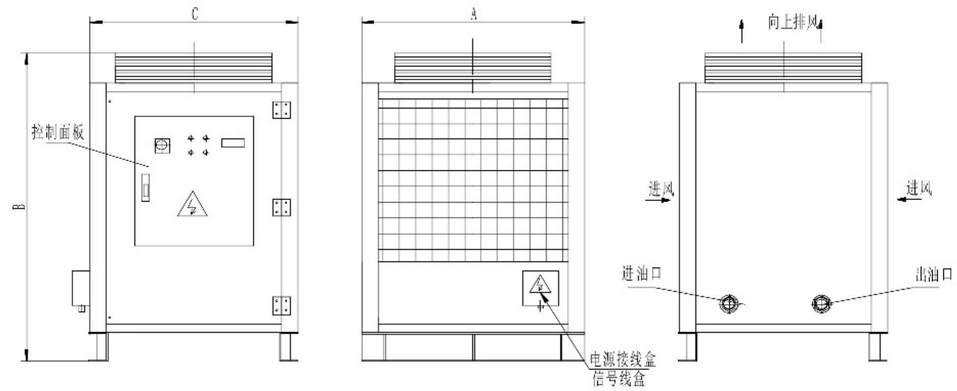

МОДЕЛЬ	Размер			
	A	B	C	D
YK90PH	750	1075	700	G1'
YK120PH	750	1075	700	G1'
YK150PH	750	1075	700	G1'
YK180PH	750	1415	750	G1-1/4'
YK250PH	1000	1630	900	G2'

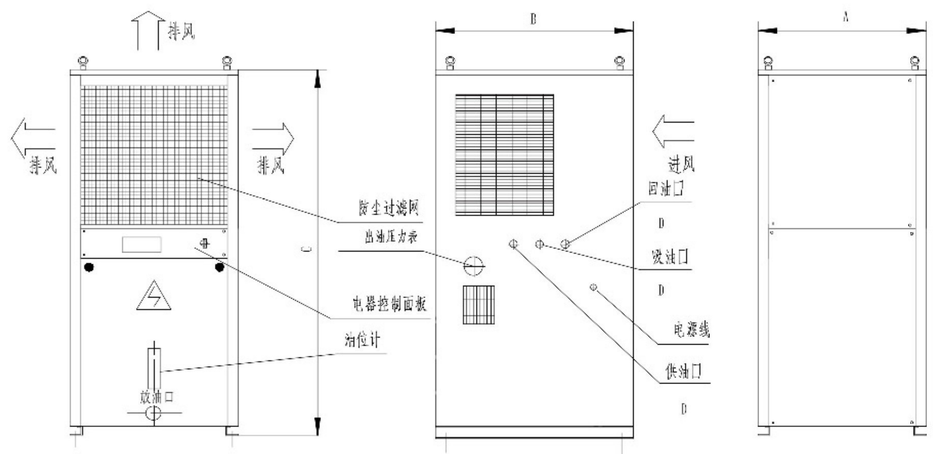

МОДЕЛЬ	Размер			
	A	B	C	D
YK25P2T	480	550	1040	G1/2'
YK35P2T	520	570	1140	G1/2'
YK50P2T	550	630	1310	G3/4'

Водоохладитель

Примечание: охлаждающая среда - керосин, вместо СК следует использовать МК, остальные параметры с СК

Водоохладитель

- Выбор спецификации

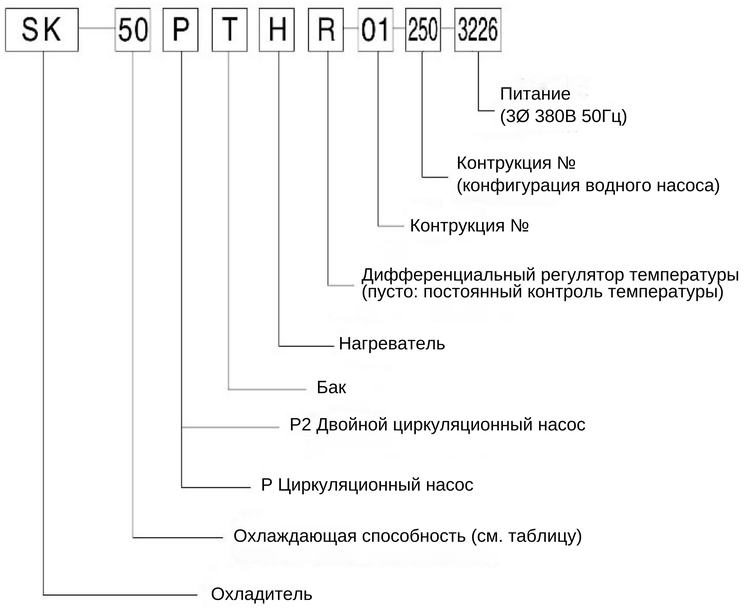

Водоохладитель

——SK□□PT Серии

ПРИМЕНЕНИЕ

- Высокоскоростной электрошпиндель
- Оборудование для изготовления изделий из пластмасс, охлаждение пресс-форм
- Оборудование для печати
- Лазерное оборудование
- Рентгеновский толщиномер
- Сварачное оборудование
- Средне- и высокочастотная мощность

Спецификация серии

МОДЕЛЬ		SK15PT	SK20PT	SK30PT	SK45PT	SK35PT	SK50PT	SK70PT	SK90PT	SK120PT	SK150PT	SK180PT	SK240PT	SK360PT	SK500PT	SK600PT
Охлаждающая способность (Вт)		1500	2000	3000	4500	3500	5000	7000	9000	12000	15000	18000	24000	36000	50000	60000
Источник питания		1Ф 220В пер. тока 50Гц				3Ф 380В пер. тока 50Гц										
Общее потребление (Вт)		900	1600	1950	2800	2000	2800	3500	3500	6000	6200	8200	12000	16000	23000	26500
Диапазон температуры масла		5 ~ 35℃														
Температура окр. среды		5 ~ 45℃														
Расход насоса л/мин		25	33	33	33	33	33	33	33	66	66	66	133	133	260	260
Бак, л		10	26	26	32	26	32	48	80	80	80	100	170	250	340	340
Диаметр трубы		G1/2″	G1/2″	G1/2″	G3/4″	G1/2	G3/4″	G3/4″	G1″	G1″	G1″	G1″	G1-1/2″	G1-1/2″	G2″	G2″
	Ширина	360	500		540	500	540	620	700			750	900	900	1200	1200
	Длина	455	530		550	530	550	630	750			750	1000	1500	1755	1755
	Высота	700	895		1015	895	1015	1040	1330			1645	1780	1790	1990	1990

1. Вышеуказанная охлаждающая способность измерена при температуре воды 25°C и температуре окружающей среды 35°C. Охлаждающая способность снижается с увеличением температуры окружающей среды и понижением температуры воды.

2. При возникновении вопросов относительно других форматов питания следует обратиться в нашу компанию.

3. Конструкция и технические характеристики могут быть изменены без предварительного уведомления.

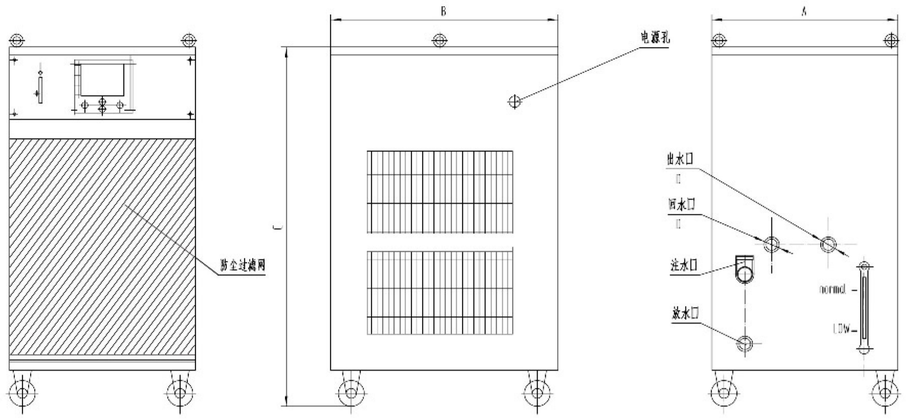

МОДЕЛЬ	Размер			
	A	B	C	D
SK15PT	360	455	700	G1/2'

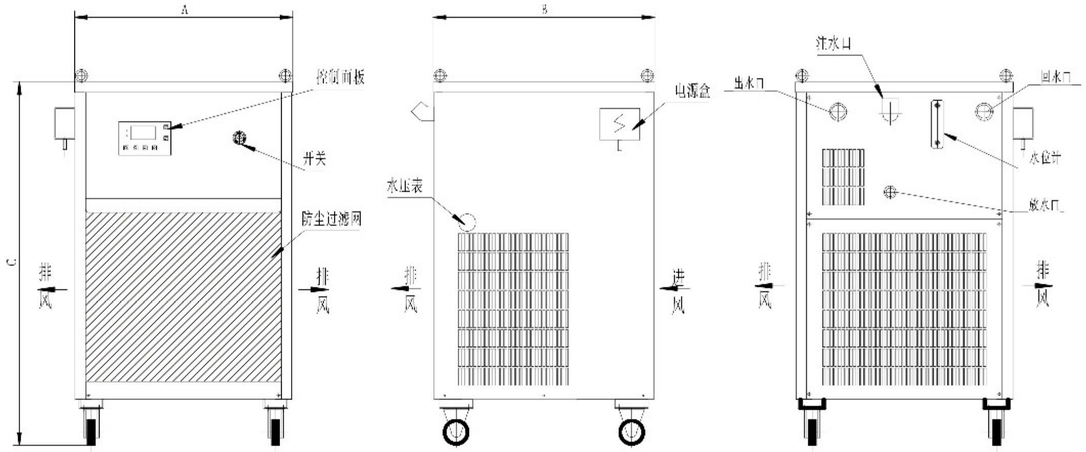

МОДЕЛЬ	Размер			
	A	B	C	D
LK20PT	500	530	895	G1/2"
SK30PT	500	530	895	G1/2'
SK35PT	500	530	895	G1/2'
SK45PT	540	550	1015	G3/4'
SK50PT	540	550	1015	G3/4'
SK70PT	620	630	1040	G3/4'

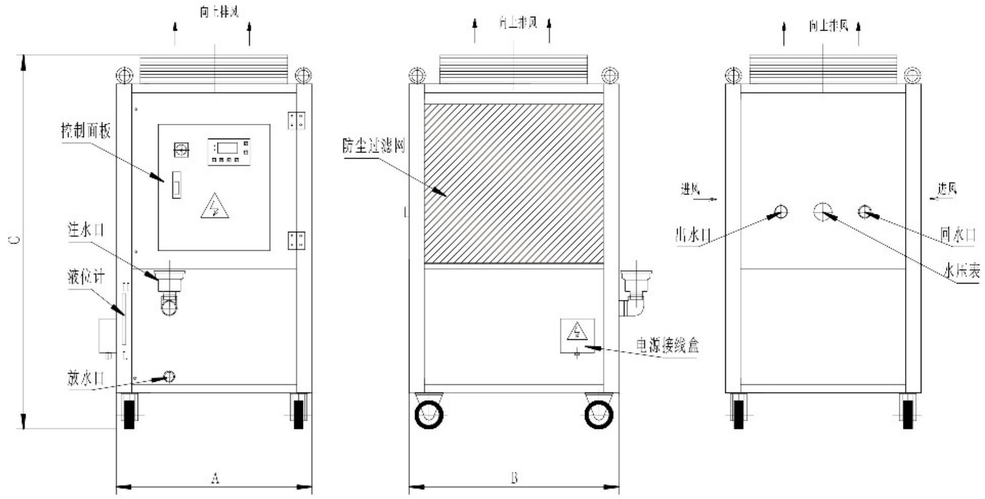

МОДЕЛЬ	Размер			
	A	B	C	D
SK90PT	700	750	1330	G1'
SK120PT	700	750	1330	G1'
SK150PT	700	750	1330	G1'
SK180PT	750	750	1645	G1'
SK240PT	900	1000	1780	G1-1/2'

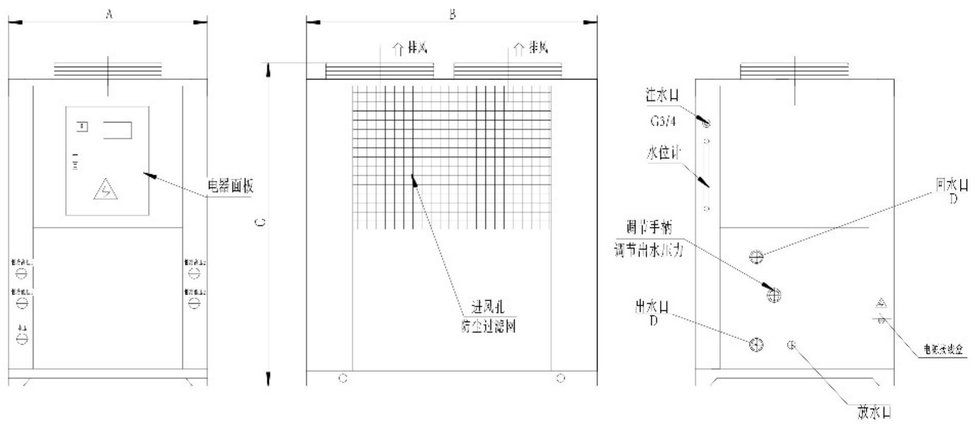

МОДЕЛЬ	Размер			
	A	B	C	D
SK360PT	900	1500	1790	G1-1/2'
SK500PT	1200	1755	1990	G2"
SK600PT	1200	1755	1990	G2"

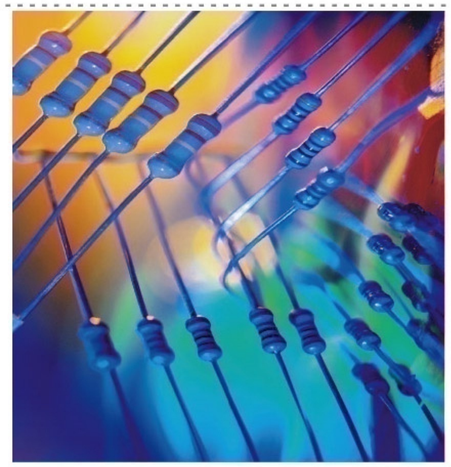

Охладитель смазочно-охлаждающей жидкости

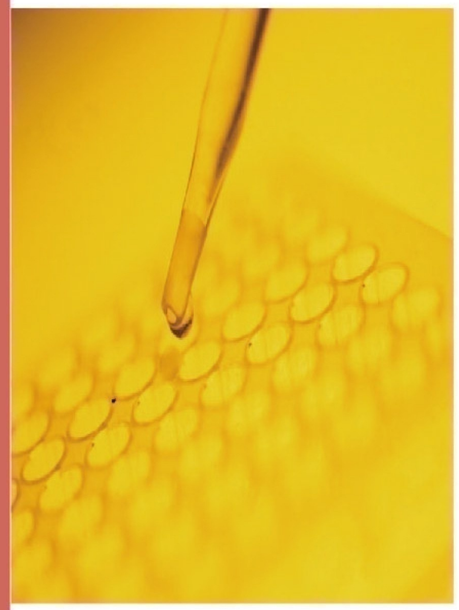

Охладитель смазочно-охлаждающей жидкости

Выбор спецификации

YB — 50 — P/B — H — R — 01 — 3226

- 3226 — Питание (3Ø 380В 50Гц)
- 01 — Контрукция №
- R — Дифференциальный регулятор температуры (пусто: постоянный контроль температуры)
- H — Нагреватель
- P/B — P Циркуляционный насос (только для серии EK); B Мешалка (только для серии YB)
- 50 — Охлаждающая способность (см. таблицу)
- YB — YB Охладитель СОЖ (погружного типа); EK Охладитель СОЖ (по типу)

Охладитель СОЖ (погружного типа)

——YB□□ Серии

ПРИМЕНЕНИЕ

- Обрабатывающий центр, шлифовальный станок, протяжной станок, электроэрозионный вырезной станок, электроэрозионный станок
- Система охлаждения
- Гидравлическая система
- Система смазки

ПРМЕЧАНИЕ

- Глубина погружения должна быть максимально приближена к глубине резервуара
- При проектировании следует учесть, чтобы возвращающаяся высокотемпературная жидкость сначала пропускалась через охлаждающий змеевик для передачи тепла.
- Учитывать высокий уровень изменений оборудования до и после эксплуатации
- Обеспечить плавный вход, выход

Спецификация серии

МОДЕЛЬ	YB15	YB25	YB30	YB35	YB50	YB70	YB90	YB120	YB150	YB180	YB250	YB300	YB350	YB500
Охлаждающая способность (Вт)	1500	2500	3000	3500	5000	7000	9000	12000	15000	18000	25000	30000	35000	50000
Источник питания	1Ф 220В пер. тока 50Гц 3Ф 380В пер. тока 50Гц			3Ф 380В пер. тока 50Гц										
Общее потребление (Вт)	600	1000	1500	2300	2400	3000	3050	4900	5100	6900	9600	9900	14000	23000
Диапазон температуры жидкости	10 ~ 45℃													
Температура окр. среды	5 ~ 45℃													
Вязкость используемой жидкости	Вода, водорастворимая смазочно-охлаждающая жидкость, водорастворимая смазочно-охлаждающая жидкость для шлифования, смазочно-охлаждающая жидкость для обработки резанием, смазочно-охлаждающая жидкость для шлифования (вязкость масла 0,5 - 40 сСт)													
Ширина	400	520	560	560	600	680	760	760	760	830	980	980	980	1080
Длина	390	460	500	500	560	670	750	750	750	750	1250	1250	1500	1755
Высота	790	1060	1125	1125	1085	1205	1225	1325	1475	1720	1835	1835	1835	1800

1. Вышеуказанная охлаждающая способность измерена при температуре масла 35°C и температуре окружающей среды 35°C. Охлаждающая способность снижается с увеличением температуры окружающей среды и понижением температуры масла.

2. При возникновении вопросов относительно других форматов питания следует обратиться в нашу компанию.

3. Конструкция и технические характеристики могут быть изменены без предварительного уведомления.

Внешний вид

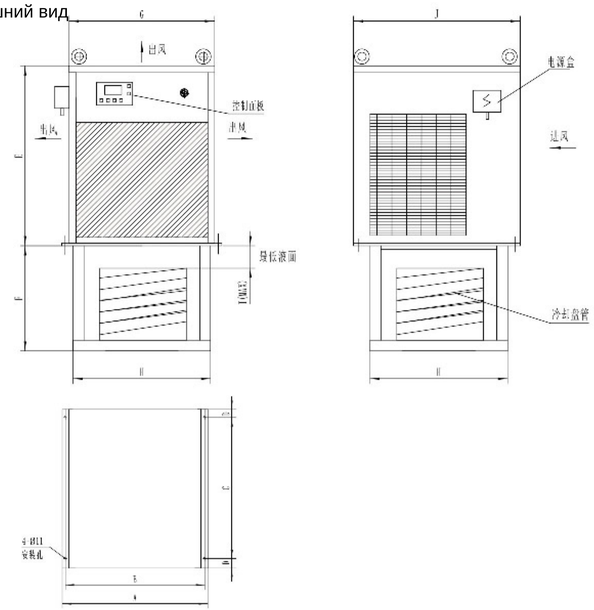

Таблица размеров

Модель / Размер	YB15	YB25	YB30	YB35	YB50	YB70
A	400	520	560	560	600	680
B	380	490	530	530	570	650
C	350	380	420	420	460	630
D	20	40	40	40	50	20
E	490	760	825	825	735	805
F	300	300	300	300	350	400
G	365	465	507	507	546	628
H	300	400	460	460	510	560
I	100	100	100	100	100	100
J	390	460	500	500	558	670

Внешний вид

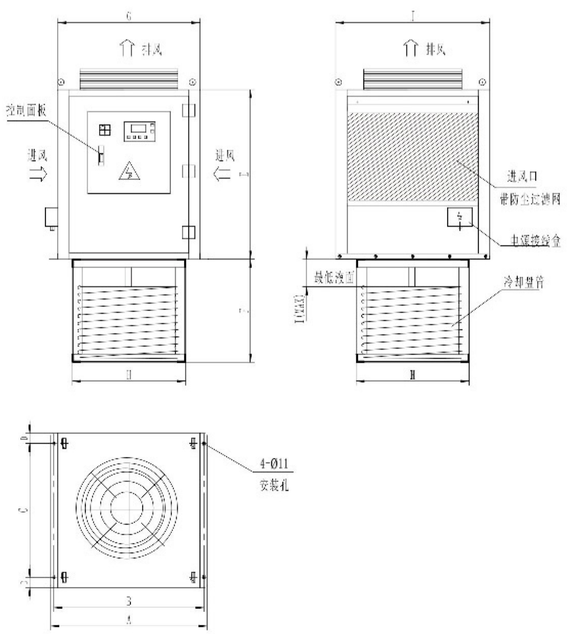

Таблица размеров

Модель / Размер	YB90	YB120	YB150	YB180	YB250	YB300	YB350	YB500
A	760	760	760	830	980	980	980	1080
B	730	730	730	790	940	940	940	1040
C	650	650	650	650	1150	1150	1400	1640
D	50	50	50	50	50	50	50	57.5
E	825	825	875	1120	1235	1235	1235	1100
F	400	500	600	600	600	600	600	700
G	690	690	690	750	900	900	900	1000
H	550	550	550	550	550*1050			800*1560
I	100	100	100	100	100	100	100	100
J	750	750	750	750	1250	1250	1500	1755

Охладитель СОЖ (погружного типа)

——EK□□P Серии

ПРИМЕНЕНИЕ

- Обрабатывающий центр, шлифовальный станок, протяжной станок, электроэрозионный вырезной станок, электроэрозионный станок
- Система охлаждения
- Гальванический раствор
- Оборудование для печати

Спецификация серии

МОДЕЛЬ	EK15P	EK20P	EK30P	EK50P	EK70P	EK90P	EK120P	EK150P	EK180P	EK240P	EK400P	EK600P
Охлаждающая способность (Вт)	1500	2000	3000	5000	7000	9000	12000	15000	18000	24000	40000	60000
Источник питания	1Ф 220В пер. тока 50Гц			3Ф 380В пер. тока 50Гц								
Общее потребление (Вт)	610	1400	1800	2650	3150	3250	5350	5550	7100	11000	16200	23500
Диапазон температуры жидкости	5 ~ 40℃											
Температура окр. среды	5 ~ 45℃											
Максимальное давление жидкости подшипника	2кгс/см²											
Вязкость используемой жидкости	Вода, водорастворимая смазочно-охлаждающая жидкость для обработки резанием, водорастворимая смазочно-охлаждающая жидкость для шлифования (не подходит для масел)											
Расход насоса л/мин	16	33	33	33	33	33	66	66	66	133	133	260
Диаметр трубы	G1/2″	G1″ G1/2″	G1″	G1″	G1″	G1″	G1-1/4″	G1-1/4″	G1-1/4″	G1-1/2″	G2″	G2″
Ширина	400	440	510	540	625	620	620	620	720	720	900	1100
Длина	700	560	570	630	666	1160	1160	1160	1360	1560	1820	2000
Высота	515	840	1030	1120	1330	1180	1180	1180	1180	1180	1660	1890

1. Вышеуказанная охлаждающая способность измерена при температуре масла 35°C и температуре окружающей среды 35°C. Охлаждающая способность снижается с увеличением температуры окружающей среды и понижением температуры масла.

2. При возникновении вопросов относительно других форматов питания следует обратиться в нашу компанию.

3. Конструкция и технические характеристики могут быть изменены без предварительного уведомления.

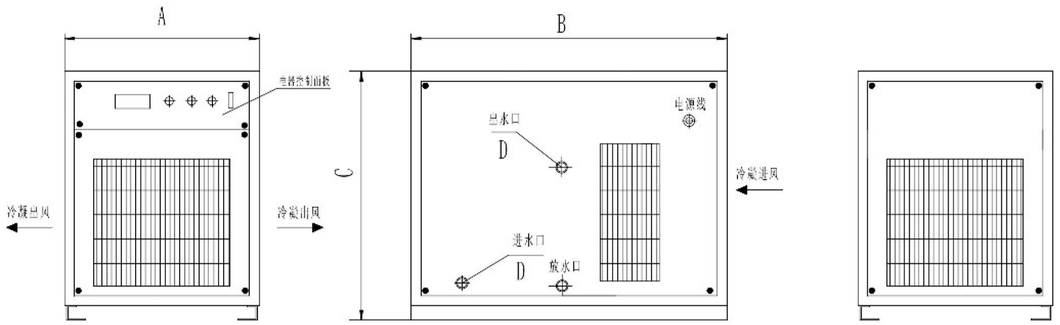

МОДЕЛЬ	Размер			
	A	B	C	D
EK15P	400	700	515	G1/2'

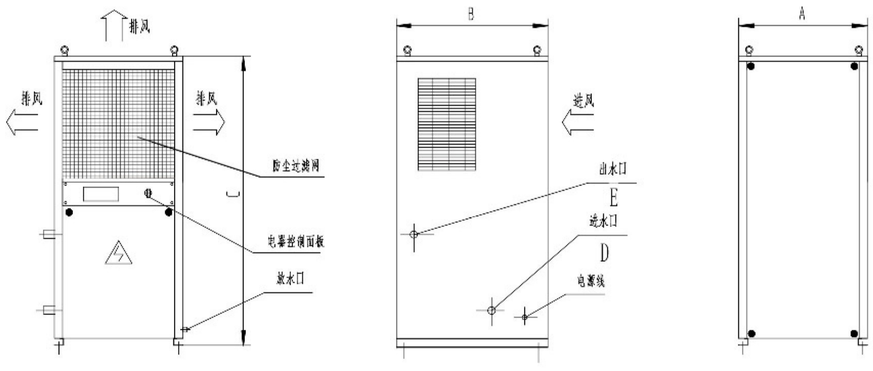

МОДЕЛЬ	Размер				
	A	B	C	D	E
EK20P	440	560	840	G1'	G1/2'
EK30P	510	570	1030	G1'	G1'
EK50P	540	630	1120	G1'	G1'
EK70P	625	666	1330	G1'	G1'

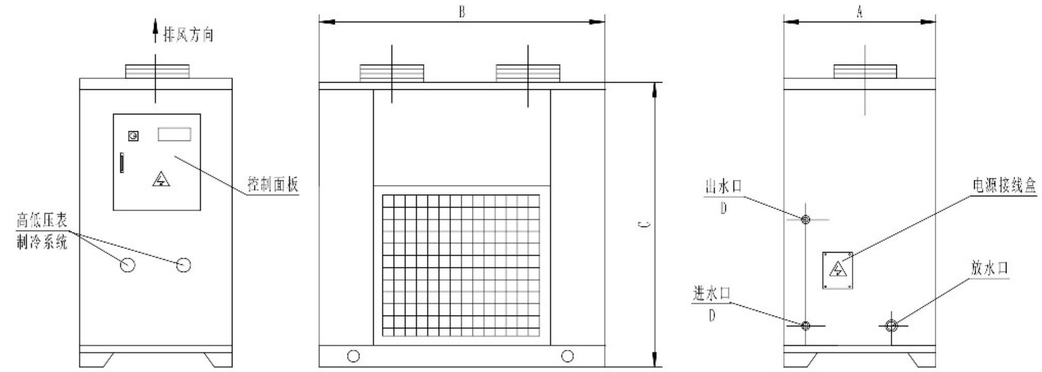

МОДЕЛЬ	Размер			
	A	B	C	D
EK90P	620	1160	1180	G1'
EK120P	620	1160	1180	G1-1/4'
EK150P	620	1160	1180	G1-1/4'
EK180P	720	1360	1180	G1-1/4'

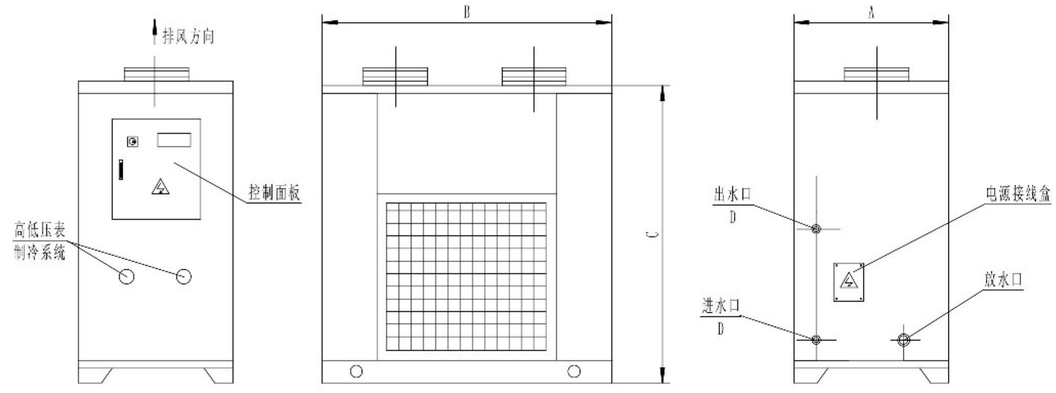

МОДЕЛЬ	Размер			
	A	B	C	D
EK240P	720	1560	1180	G1-1/2'
EK400P	900	1820	1660	G2'
EK600P	1100	2000	1890	G2'